Rouleaux pour fenêtres de toit

Rouleaux **fermé en bas**

Montage : **avec goupilles à ressort en haut et pièces d'appuis en bas**

Recommandation
Fenêtres de toit
avec un encadrement oblique en haut (en parallèle avec le plafond) et droit au bas (orthogonal à la fenêtre de toit)

Variante
RF4/15

Sur demande rouleau avec **point de verrouillage supplémentaire** aux coulisseaux latérales (éléments supplémentaires RF4).

Structure des prix	
Rouleaux pour fenêtres de toit	Liste des prix 4

Dimensions de commande	
Largeur = largeur intérieure de l'encadrement	– 8 mm
Hauteur = hauteur intérieure de l'encadrement	– 2 mm

Coupe horizontale **M 1:3**

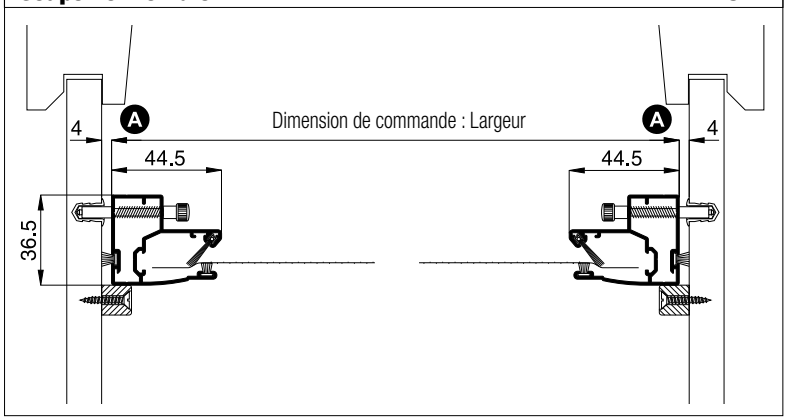

Coupe verticale **M 1:3**

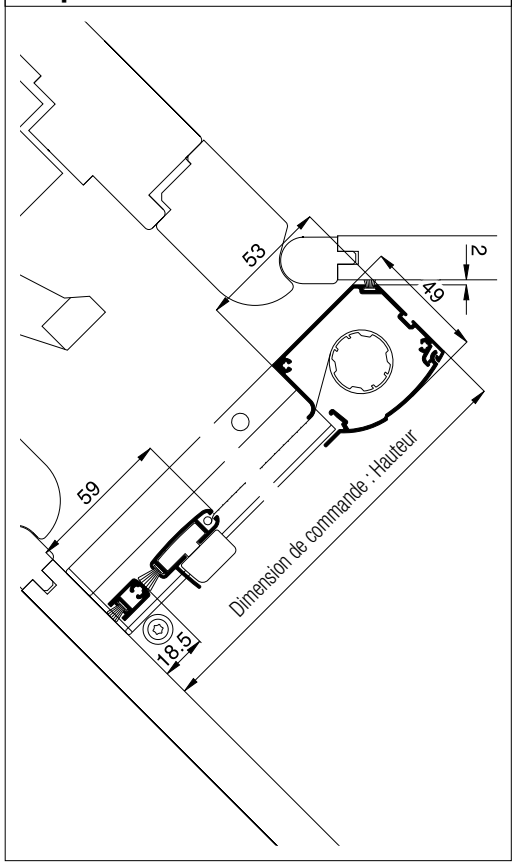

Points nécessitant une attention particulière	alternativement
A Entrefer insuffisant (encadrement intérieur oblique)	Utiliser un joint-brosse plus long, standard 9 mm (éléments supplémentaires RF4)
Centre de rotation de la fenêtre à tabatière au milieu (fenêtre à ouverture par projection)	Monter le rouleau en biais dans l'encadrement, RF 4/7

Vue 3D de l'intérieur

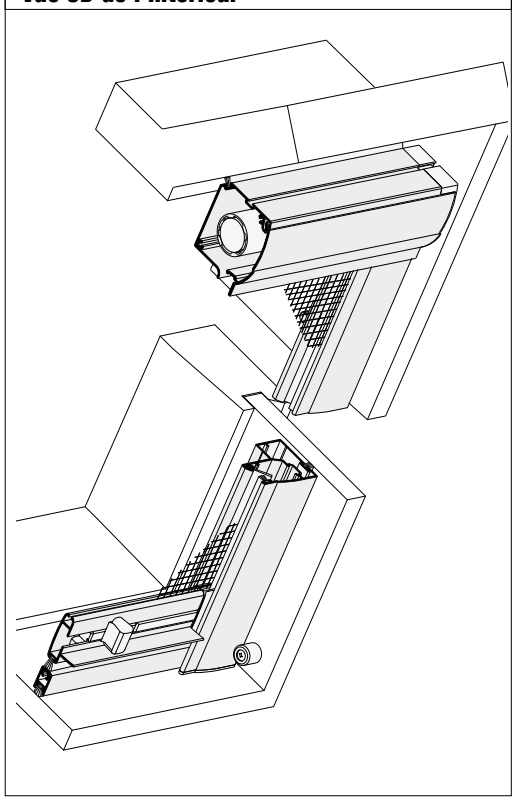

Profils utilisés avec joint-brosse standard **M 1:3**

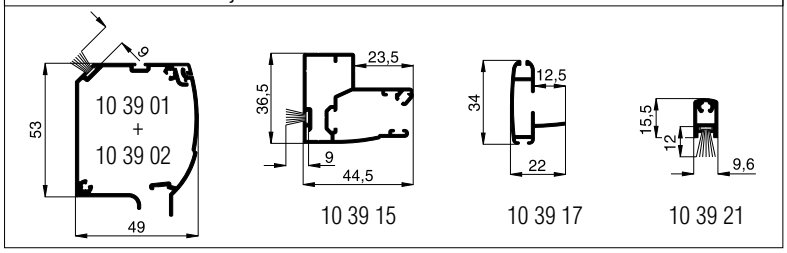

Modifications techniques réservées

G&H Insekten Schutzgitter