Cadres pivotants pour fenêtres

avec cadre de montage fermé en bas

Recommandation

Fenêtres avec montage dans l'embrasure

Variante

DF3/8

Structure des prix

Cadres pivotants pour fenêtres Liste des prix 3

Dimensions de commande

Largeur = largeur intérieure de l'embrasure – 2 mm

Hauteur = hauteur intérieure de l'embrasure – 2 mm

Sens d'ouverture = à gauche ou à droite (Vue extérieure)

Coupe horizontale M 1:3

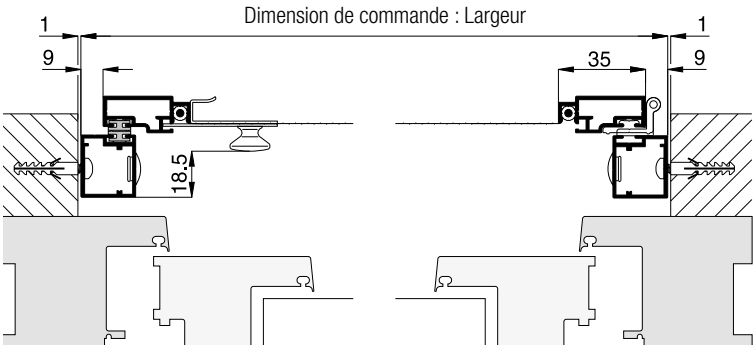

Coupe verticale M 1:3

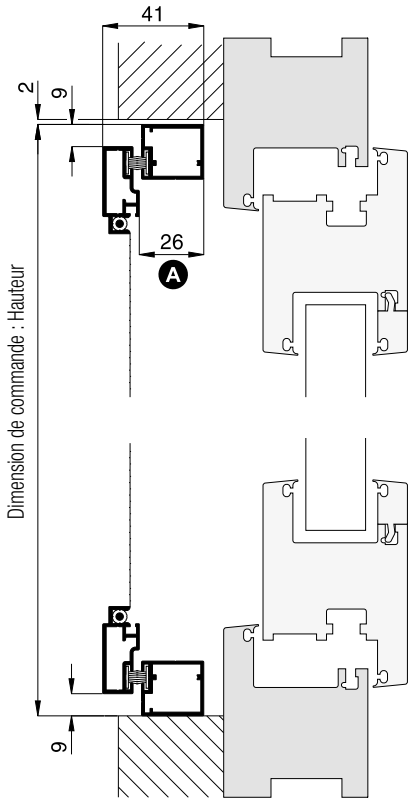

Points nécessitant une attention particulière	alternativement
A Lors du montage devant un store, prendre en considération le butoir du store	
Place nécessaire (en raison de la profondeur de montage) min 41 mm	

Vue 3 D de l'extérieur

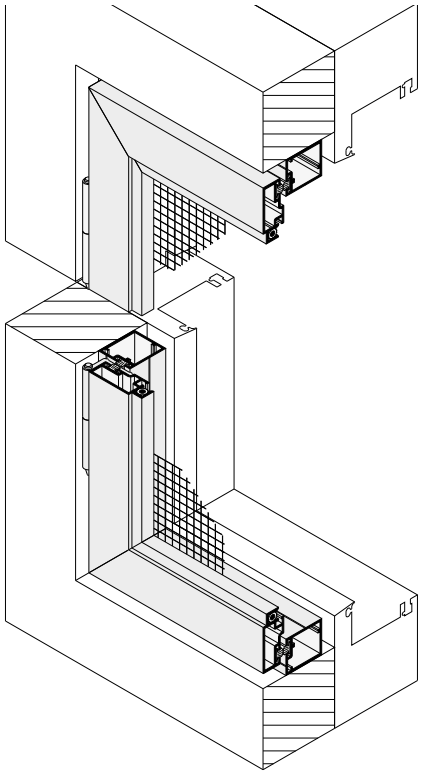

Profils utilisés M 1:2

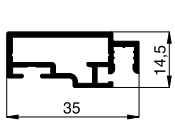

10 35 02

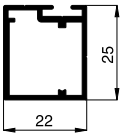

10 35 31

Modifications techniques réservées