Portes battantes

avec cadre de montage ouvert en bas et séparation latéral du cadre pour recouvrement

Recommandation

Portes à deux vantaux en bois

avec recouvrement en cas des stores avec peu de distance

Variante

DT5/11

Structure des prix

Portes battantes Liste des prix 2

Dimensions de commande

Largeur	=	largeur intérieure du dormant de la porte / recouvrement	+ 34 mm
Hauteur	=	hauteur intérieure du dormant de la porte / appui de l'équerre	+ 17 mm
Longeur d'équerre	=	largeur intérieure du dormant de la porte	– 2 mm

Sens d'ouverture =

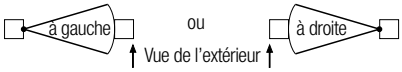

Coupe horizontale **M 1:3**

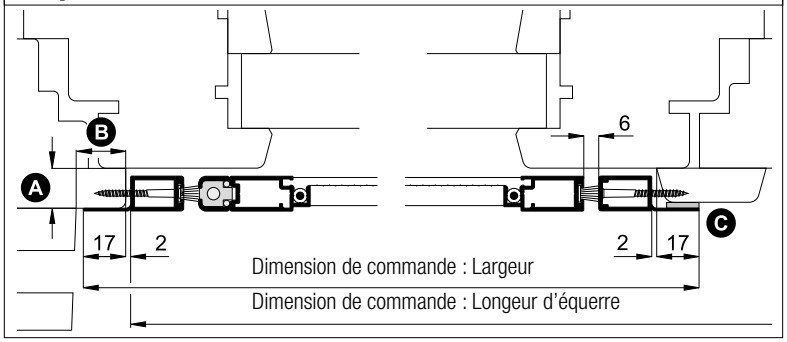

Coupe verticale **M 1:4**

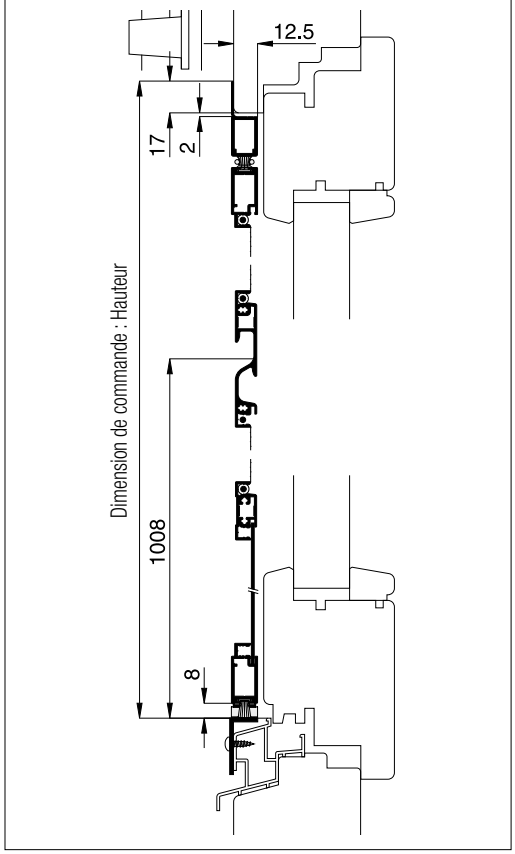

Points nécessitant une attention particulière	**alternativement**
En cas **des charges de vent** il faut utiliser un ressort à barre de torsion avec une force de fermeture augmentée (éléments supplémentaires DT5, force de fermeture augmentée)	
Veillez la barre de lestage dans la lame finale du store (index auxiliaires de montage, écarteur d'aimant)	
A Décalage du dormant au vantail min 13 mm	Augmenter la distance avec une bande d'étanchéité (index auxiliaires de montage)
B Surface d'appui latérale du dormant min 19 mm	Diminuer la dimension de commande Largeur ou montage dans le vide du dormant
C Evt. commander un profil de support d'écartement (index auxiliaires de montage)	
La porte existante est posée « hors d'angle »	Augmentation de la force magnétique (éléments supplémentaires DT5)

Vue 3 D de l'extérieur

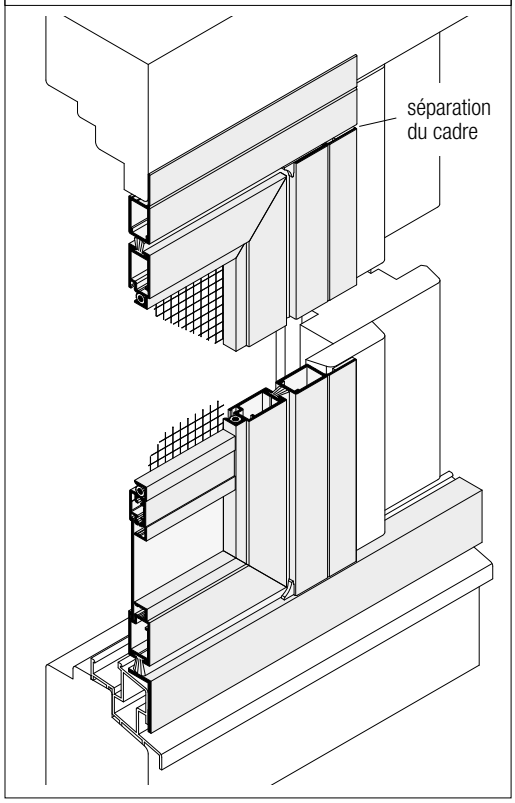

Profils utilisés avec joint-brosse standard **M 1:3**

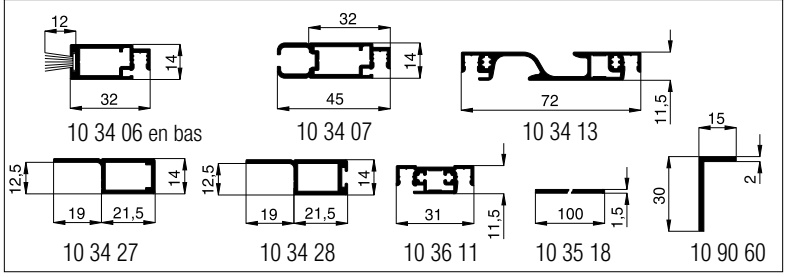

Modifications techniques réservées

G&H Insekten Schutzgitter